TOOLHOLDER: FDMC2

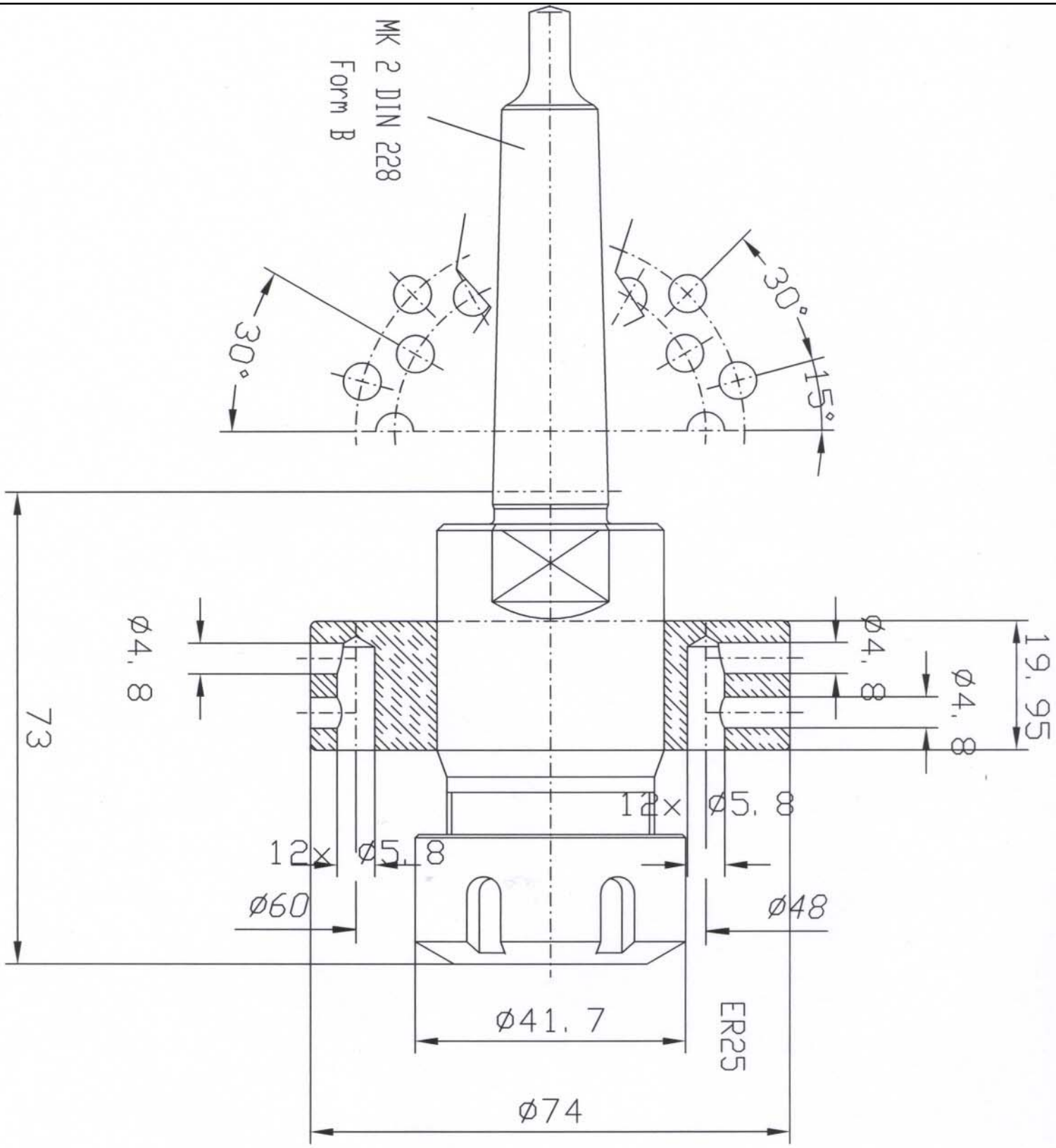

unimex

Unimex nv-sa, Hospitaalstraat 103, B-3582 Beringen, Belgium, Tel.**32(0)11- 42 16 31, Fax **32(0)11- 43 30 89
HR.Hasselt 72 475, BTW/TVA BE 415 242 251, Bank : BBL 335-0381947-07, FORTIS 235-0118237-06
Nederland tel. **31(0)40 - 244 22 01, Deutschland Tel. **49(0)241- 701 81 70, France tél. **33(1)45 91 07 21
http://www.Formdrill.Com, E-mail info@Formdrill.com